Plaque de porte gamme Office
Signalétique de porte modulable à personnaliser
Réf 27281 _ Echelle 1:5

Direct Signalétique
www.direct-signaletique.com

Réf. 27281-001

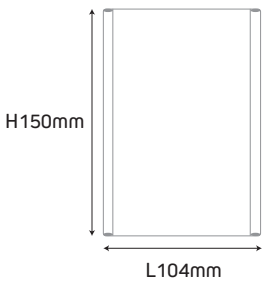

Réf. 27281-002

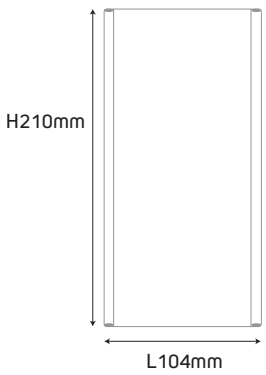

Réf. 27281-003

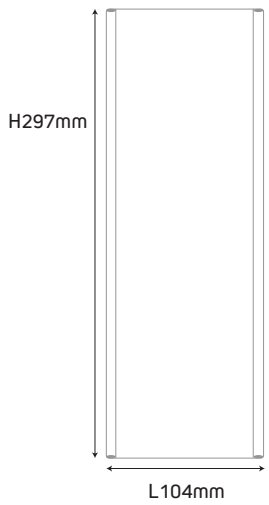

Réf. 27281-004

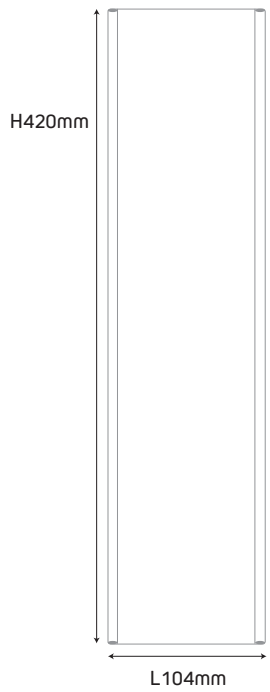

Réf. 27281-005

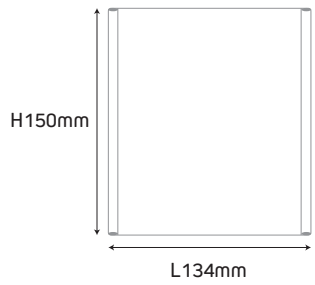

Réf. 27281-006

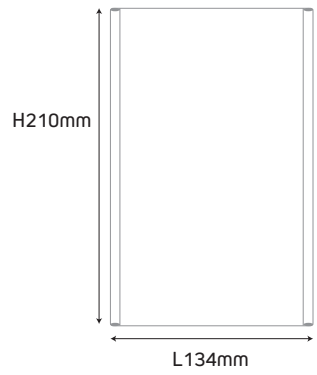

Réf. 27281-007

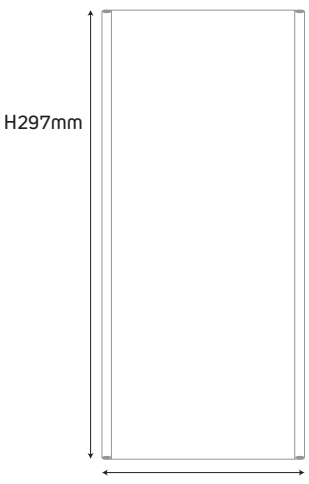

Réf. 27281-008

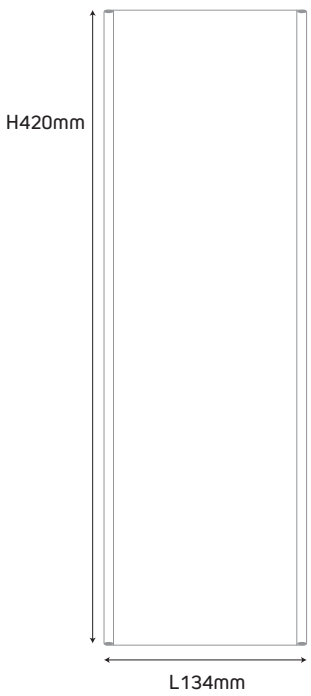

Réf. 27281-009

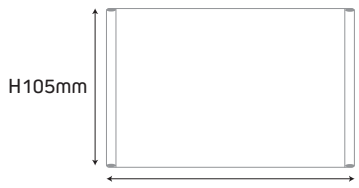

Réf. 27281-010

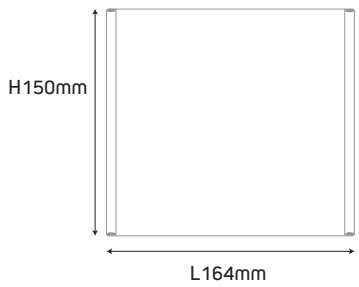

Réf. 27281-011

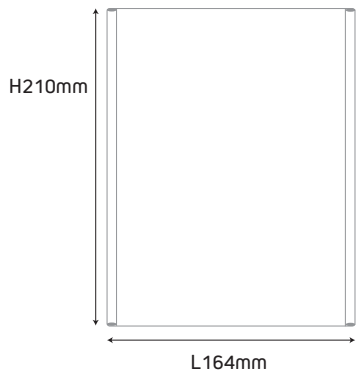

Réf. 27281-012

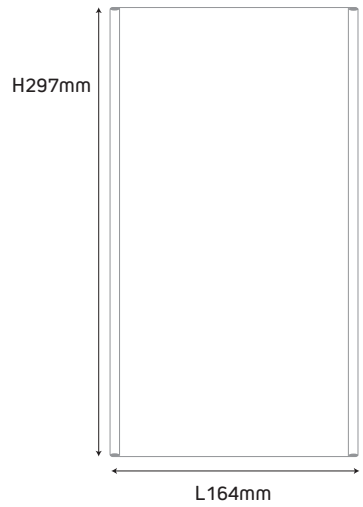

Réf. 27281-013

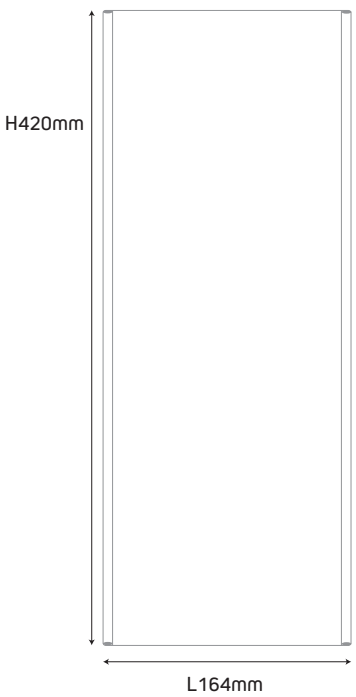

Réf. 27281-014

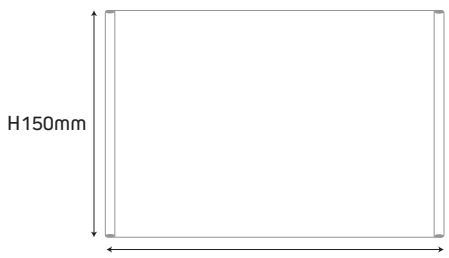

Réf. 27281-015

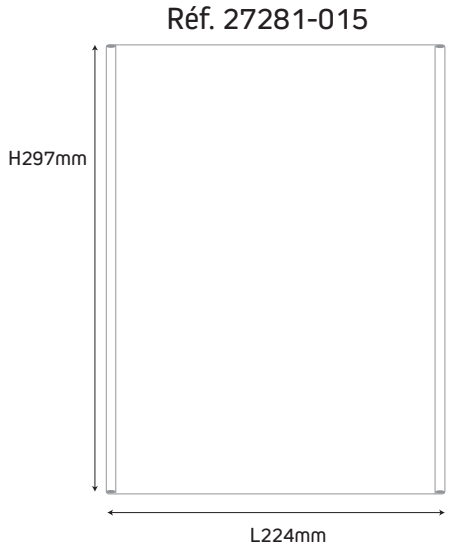

Réf. 27281-016

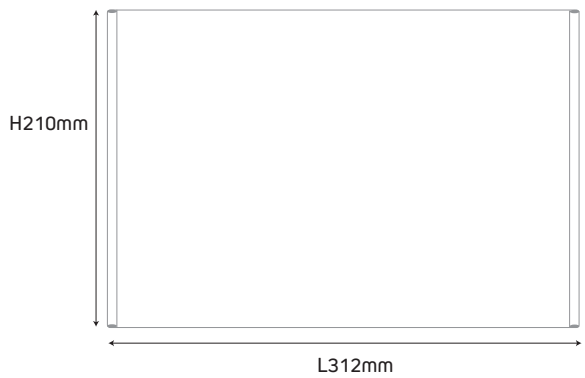

Réf. 27281-017